KENWOOD

DRV-A601W / DRV-A501W
DRV-A301W / DRV-A201

GPS Integrated Dashboard Camera
QUICK START GUIDE

GPS:llä varustettu autokamera
PIKAKÄYTTÖOPAS

Κάμερα ταμπλό αυτοκινήτου με ενσωματωμένο GPS
ΟΔΗΓΟΣ ΓΡΗΓΟΡΗΣ ΕΚΚΙΝΗΣΗΣ

Műszerfalra szerelhető vidokamera beépített GPS-szel
RÖVID ÚTMUTATÓ

Kamera za snimanje vožnje s ugrađenim sustavom GPS
VODIČ ZA BRZI POČETAK RADA

GPS integrert dashbordkamera
HURTIGVEILEDER

GPS-integrerad bilkamera
SNABBSTARTHANDBOK

Видеорегистратор с GPS-приемником
КОРОТКИЙ ПОСІБНИК ІЗ ПОЧАТКУ РОБОТИ

Автомобилен видеорегистратор с вграден GPS
КРАТКО РЪКОВОДСТВО НА ПОТРЕБИТЕЛЯ

JVCKENWOOD Corporation

© 2019 JVCKENWOOD Corporation

DRV601+201-QG-SND-EE

Parts Name and Functions

EN

Parts Name

1. Power Button
2. Up / Mute Button
3. Down / Screen Off Button
4. File Protect / Wireless Link Button
5. LED Indicator
6. Menu Button
7. Record / OK Button
8. Mode / Screen Shot Button
9. DC-IN / Data Transfer Port
10. microSD Card Slot
11. Connector Port
12. Reset Status Button
13. Speaker
14. CAM-IN (A601W/A501W)
15. HD OUT (A601W/A501W)
16. AV Output (A301W/A201)
17. Microphone (A301W/A201)

Function

Power Button
Press and hold the button for 3 seconds to turn the device on / off.

Status LED Indicator
Red: Power On, Red (Flashing): Recording, Blue: Charging

File Protect / Wireless Link Button
File Protect
Simply press the button to protect the current video file from overwriting.
Wireless Link (DRV-A601W / DRV-A501W / DRV-A301W)
Press and hold for 3 seconds to turn on the Wireless Link function, this is not available while recording or during playback.

Menu Button
Press this button to open the menu of the current mode. Press this button twice to enter the general setting menu.

Record / OK Button
Record
In Video mode, press to start or stop recording. / In Photo mode, press to take a photo.
OK
The confirm button used to select options in menus.

Mode / Screen Shot Button
Mode
This button allows you to navigate between video, photo and playback modes.
Screen Shot
While you are recording in video mode, press the button and you will be able to take a screenshot of the current frame.

Reset Button
On the rare occasions the device has a problem, use the reset button to shut down the device. Simply press the reset until the device turns off and press power button to turn on.

Osien nimet ja toiminnot

FI

Osien nimet

1. Virtapainike
2. Ylös/Vaimennuspainike
3. Alas/Näyttö pois -painike
4. Tiedostojen suojaus/Wireless Link -painike
5. LED-merkkivalo
6. Valikkopainike
7. Tallennus/OK-painike
8. Tila/Kuvakaappauspainike
9. DC-IN/Tietojensiirtoportti
10. microSD-korttipaikka
11. Liitäntäportti
12. Tilan nollauspainike
13. Kaiutin
14. CAM-IN (A601W/A501W)
15. HD OUT (A601W/A501W)
16. AV-ulostulo (A301W/A201)
17. Mikrofoni (A301W/A201)

Toiminto

Virtapainike
Paina painike pohjaan 3 sekunnin ajaksi kytkeäksesi laitteen päälle/pois päältä.

Tilan LED-merkkivalo
Punainen: Virta päällä, Punainen (vilkkuu): Tallennus käynnissä, Sininen: Lataus käynnissä.

Tiedostojen suojaus/Wireless Link -painike
Tiedostojen suojaus
Paina painiketta suojaat nykyisen videotiedoston päällekirjoitukselta.
Langaton yhteys (DRV-A601W / DRV-A501W / DRV-A301W)
Paina painike pohjaan 3 sekunnin ajaksi kytkeäksesi Wireless Link -toiminnon päälle. Tämä ei ole käytössä tallennuksen tai toiston aikana.

Valikkopainike
Paina tätä painiketta avataksesi nykyisen tilan valikon. Paina tätä painiketta kahdesti siirtyäksesi yleisten asetusten valikkoon.

Tallennus/OK-painike
Tallennus
Videotilassa painamalla aloitat tai lopetat tallennuksen. /Valokuvatilassa painamalla otat valokuvan.
OK
Vahvistuspainikkeella voit valita vaihtoehtoja valikoissa.

Tila/Kuvakaappauspainike
Tila
Tällä painikkeella voit selata valokuva-, video- ja toistotilojen välillä.
Kuvakaappaus
Kun tallennat videotilassa, painamalla painiketta otat kuvakaappauksen senhetkisestä kuvasta.

Nollauspainike
Jos laitteessa on ongelmia, voit sammuttaa laitteen painamalla nollauspainiketta.
Paina nollauspainiketta, kunnes laite sammuu. Käynnistä laite painamalla virtapainiketta.

Ονομασίες εξαρτημάτων και λειτουργίες

GR

Ονομασίες εξαρτημάτων

1. Κουμπί ενεργοποίησης
2. Κουμπί μετακίνησης επάνω / σίγασης
3. Κουμπί μετακίνησης κάτω / απενεργοποίησης οθόνης
4. Κουμπί προστασίας αρχείων / ασύρματης σύνδεσης
5. Λυχνία ένδειξης LED
6. Κουμπί μενού
7. Κουμπί εγγραφής / ΟΚ
8. Κουμπί λειτουργίας / στιγμιότυπου οθόνης
9. DC-IN / θύρα μεταφοράς δεδομένων
10. Υποδοχή κάρτας microSD
11. Θύρα σύνδεσης
12. Κουμπί επαναφοράς κατάστασης
13. Ηχείο
14. CAM-IN (A601W/A501W)
15. HD OUT (A601W/A501W)
16. Έξοδος AV (A301W/A201)
17. Μικρόφωνο (A301W/A201)

Λειτουργία

Κουμπί ενεργοποίησης
Πατήστε παρατεταμένα το κουμπί για 3 δευτερόλεπτα για να ενεργοποιήσετε/απενεργοποιήσετε τη συσκευή.

Λυχνία ένδειξης κατάστασης LED
Κόκκινο: Ενεργοποίηση, Κόκκινο (αναβοσβήνει): Εγγραφή, Μπλε: Φόρτιση

Κουμπί προστασίας αρχείων / ασύρματης σύνδεσης
Προστασία αρχείων
Απλώς πατήστε το κουμπί για να προστατεύσετε το τρέχον αρχείο βίντεο από επανεγγραφή.
Ασύρματη σύνδεση (DRV-A601W / DRV-A501W / DRV-A301W)
Πατήστε παρατεταμένα για 3 δευτερόλεπτα για να ενεργοποιήσετε τη λειτουργία ασύρματης σύνδεσης. Αυτή η δυνατότητα δεν είναι διαθέσιμη κατά την εγγραφή ή την αναπαραγωγή.

Κουμπί μενού
Πατήστε το κουμπί για να ανοίξετε το μενού της τρέχουσας λειτουργίας. Πατήστε το κουμπί δύο φορές για να εισέλθετε στο μενού γενικών ρυθμίσεων.

Κουμπί εγγραφής / ΟΚ
Εγγραφή
Στη λειτουργία βίντεο, πατήστε για έναρξη ή διακοπή της εγγραφής. / Στη λειτουργία φωτογραφίας, πατήστε για να τραβήξετε μια φωτογραφία.
ΟΚ
Το κουμπί επιβεβαίωσης χρησιμοποιείται για την επιλογή ρυθμίσεων από τα μενού.

Κουμπί λειτουργίας / στιγμιότυπου οθόνης
Λειτουργία
Αυτό το κουμπί σάς επιτρέπει να περιηγηθείτε στις λειτουργίες βίντεο, φωτογραφίας και αναπαραγωγής.
Στιγμιότυπο οθόνης
Ενώ πραγματοποιείτε εγγραφή σε λειτουργία βίντεο, πατήστε το κουμπί για να τραβήξετε ένα στιγμιότυπο οθόνης του τρέχοντος καρέ.

Κουμπί επαναφοράς
Στη σπάνια περίπτωση που η συσκευή παρουσιάσει κάποιο πρόβλημα, χρησιμοποιήστε το κουμπί επαναφοράς για να απενεργοποιήσετε τη συσκευή. Απλώς πατήστε το κουμπί επαναφοράς μέχρι η συσκευή να απενεργοποιηθεί και, στη συνέχεια, πατήστε το κουμπί ενεργοποίησης για να την ενεργοποιήσετε.

Alkatrész neve és funkciói

HN

Alkatrész neve

1. Bekapcsoló gomb
2. Fel / Némítás gomb
3. Le / Képernyő-kikapcsoló gomb
4. Fájlvédelem / Vezeték nélküli kapcsolat gomb
5. LED-es jelzőfény
6. Menü gomb
7. Felvétel / OK gomb
8. Üzemmód / Képernyőkép gomb
9. DC-IN / Adatátviteli port
10. microSD-kártyanyílás
11. Csatlakozó port
12. Állapot-visszaállító gomb
13. Hangszóró
14. CAM-IN (A601W/A501W)
15. HD OUT (A601W/A501W)
16. AV-kimenet (A301W/A201)
17. Mikrofon (A301W/A201)

Funkció

Bekapcsoló gomb
Nyomja meg, és tartsa lenyomva a gombot 3 másodpercig az eszköz be-/kikapcsolásához.

LED-es állapotjelző
piros: bekapcsolva, piros (villog): felvétel, kék: tölt

Fájlvédelem / Vezeték nélküli kapcsolat gomb
Fájlvédelem
Csak nyomja meg a gombot, hogy megvédje az aktuális videófájlt a felülírástól.
Vezeték nélküli kapcsolat (DRV-A601W / DRV-A501W / DRV-A301W)
Nyomja meg, és tartsa lenyomva 3 másodpercig a Vezeték nélküli kapcsolat funkció bekapcsolásához – ez a funkció felvételkészítés vagy lejátszás közben nem áll rendelkezésre.

Menü gomb
A gomb megnyomásával az aktuális mód menüje nyílik meg. A gomb kétszeri megnyomásával az általános beállítások menüjébe lép be.

Felvétel / OK gomb
Felvétel
Videó módban nyomja meg a felvételkészítés elindításához vagy leállításához. / Fotó módban nyomja meg fénykép készítéséhez.
OK
A menükben lévő opciók kiválasztásához használt megerősítő gomb.

Üzemmód / Képernyőkép gomb
Üzemmód
Ezzel a gombbal váltogathat a videó, a fotó és a lejátszás módok között.
Képernyőkép
A videó üzemmódban való felvételkészítés közben nyomja meg a gombot, ekkor képernyőképet tud készíteni az aktuális képkockáról.

Visszaállító gomb
Azon ritka esetek alkalmával, amikor az eszközzel valamilyen problémát tapasztal, a visszaállító gombbal tudja leállítani az eszközt. Csak nyomja meg a visszaállítást, amíg ki nem kapcsol az eszköz, majd nyomja meg a bekapcsoló gombot a bekapcsoláshoz.

Naziv dijela i funkcija

HR

Naziv dijela

1. Tipka za uključivanje/isključivanje
2. Tipka za gore/isključivanje zvuka
3. Tipka za dolje/isključivanje zaslona
4. Tipka za zaštitu datoteke/bežično povezivanje
5. LED indikator
6. Tipka Menu (Izbornik)
7. Tipka za snimanje/tipka OK (U redu)
8. Tipka Mode (Način rada)/tipka za izradu snimke zaslona
9. DC-IN/priključak za prijenos podataka
10. Utor za microSD karticu
11. Priključak konektora
12. Tipka stanja Reset (Ponovno postavljanje)
13. Zvučnik
14. Ulazni priključak kamere CAM-IN (A601W/A501W)
15. Izlazni priključak visoke rezolucije HD OUT (A601W/A501W)
16. Izlazni audio-video priključak AV-Out (A301W/A201)
17. Mikrofon (A301W/A201)

Funkcija

Tipka za uključivanje/isključivanje
Pritisnite i držite tipku tri sekunde kako biste uključili/isključili uređaj.

LED indikator stanja
Crveno: napajanje je uključeno, crveno (treperi): snimanje u tijeku, plavo: punjenje u tijeku

Tipka za zaštitu datoteke / bežično povezivanje
Zaštita datoteke
Jednostavno pritisnite tipku kako biste zaštitili trenutačnu videodatoteku od prebrisavanja.
Bežično povezivanje (DRV-A601W / DRV-A501W / DRV-A301W)
Pritisnite i držite tri sekunde kako biste uključili funkciju bežičnog povezivanja, ta funkcija nije dostupna tijekom snimanja ili reprodukcije.

Tipka Menu (Izbornik)
Pritisnite tu tipku kako biste otvorili izbornik trenutačnog načina rada. Pritisnite tu tipku dvaput kako biste otvorili izbornik s opcim postavkama.

Tipka za snimanje / tipka OK (U redu)
Snimanje
U načinu rada za videozapis pritisnite tipku kako biste započeli/prekinuli snimanje. / U načinu rada za izradu fotografija, pritisnite tipku kako biste izradili fotografiju.
OK (U redu)
Tipka za potvrđivanje upotrebljava se za odabir opcija u izbornicima.

Tipka Mode (Način rada) / tipka za izradu snimke zaslona
Način rada
Ta vam tipka omogućuje navigaciju između načina rada za videozapis, izradu fotografija ili reprodukciju.
Izrada snimke zaslona
Dok snimate u načinu rada za videozapis, pritisnite tipku i moći ćete izraditi snimku zaslona trenutačnog kadra.

Tipka Reset (Ponovno postavljanje)
U rijetkim situacijama u kojima uređaj nađe na problem, koristite se tipkom Reset (Ponovno postavljanje) kako biste isključili uređaj. Jednostavno pritisnite tipku Reset (Ponovno postavljanje) sve dok se uređaj ne isključi te pritisnite tipku za uključivanje/isključivanje kako biste uključili uređaj.

DRV-A601W / DRV-A501W

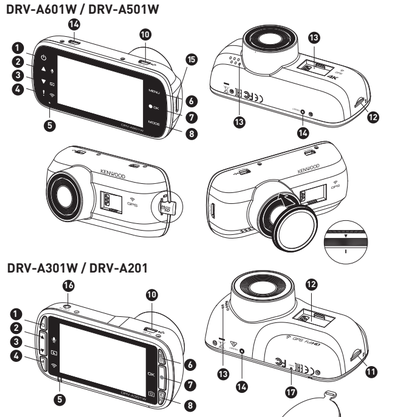

DRV-A301W / DRV-A201

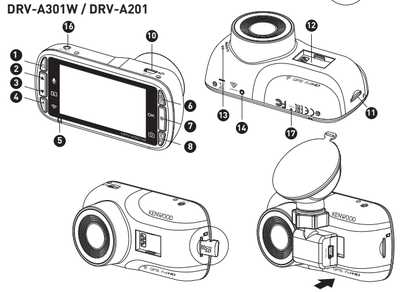

In-Vehicle Installation

EN

1. Insert microSD Card Into The Dash Cam
The dash cam supports class 10 or above microSD card with 8GB to 256GB capacity.
Follow the symbol as directed to insert the SD card.
Do not remove or insert the memory card while the device is turned on.
The microSD card is inserted as factory shipment condition.

2. Install Circular Polarizer Filter (DRV-A601W / DRV-A501W)
Align the threaded side of the polarizer filter with device and turn it clockwise to make sure the rotation is smooth along the threaded metal area.
Rotate the polarizer filter outer metal ring clockwise and align arrow mark on the polarizer lens with the arrow mark on the device.

3. Connect The Dash Cam To The Magnetic Mount
Make sure you align the camera within the connector port for proper installation.

4. Attach The Mount To The Windshield
Select a location on the whindshield within wiping range where won't distract you. Then, put the suction mount in place and lock the mount.

5. Connect To Car Power Outlet
Connect the cigar lighter adapter cable that is in the package to your vehicle's 12 V outlet.
The vehicles ignition will let the camera turn on and record while connected to your vehicles 12 V outlet. When the vehicle is turned off, the camera will automatically shut down.

6. The First-Time Setup
When connecting the power, the dash cam will turn on and display the first-time setup. Please set your language, country, time zone, time and date etc.

7. First Time Use SD Card Format
When the SD card is inserted into the device for the first time, the device will ask you to format the card.

8. Start Recording Automatically
After formatting the card, the dash cam will start recording and you are all set.

Asennus autoon

FI

1. Aseta microSD-kortti autokameraan
Autokamera tukee vähintään luokan 10 microSD-kortteja, joiden kapasiteetti on 8–256 Gt.
Aseta SD-kortti näytetyn symbolin mukaisesti.
Älä poista tai aseta muistikorttia laitteen ollessa päällä.
microSD-kortti on esiasetettu tehtaassa.

2. Asenna pyöreä polarisointisuodatin (DRV-A601W / DRV-A501W)
Kohdista polarisointisuodattimen kierteinen puoli laitteen kanssa ja käännä sitä myötäpäivään varmistaaksesi kierteisen metallialueen sujuvan kääntymisen.
Käännä polarisointisuodattimen ulompaa metallirengasta myötäpäivään ja kohdista polarisointilinssin nuolimerkki laitteen nuolimerkkiin.

3. Liitä autokamera magneettikiinnitysosaan
Muista kohdistaa kamera liitäntäportin kanssa, jotta asennus onnistuu oikein.

4. Kiinnitä kiinnitysosa tuulilasiin
Valitse sopiva paikka tuulilasissa, joka ei häiritse pyyhkimisaluetta. Aseta imukuppikiinnitys paikoilleen ja lukitse se.

5. Kytke auton pistorasiaan
Kytke pakkauksen mukana toimitettava tupakansytytinsovitin ajoneuvosi 12 V pistorasiaan.
Kun auto käynnistetään, kamera käynnistyy ja tallentaa, kun se on kytketty ajoneuvon 12 V pistorasiaan.
Kun auto sammutetaan, kamera sammuu automaattisesti.

6. Ensimmäiset asetukset
Kun kytket virran päälle, autokamera käynnistyy ja näyttää ensimmäiset asetukset. Säädä kieli, maa, aikavyöhyke, aika ja päivämäärä jne.

7. SD-kortin formatointi ensimmäisellä käyttökerralla
Kun SD-kortti asetetaan laitteeseen ensimmäistä kertaa, laite pyytää kortin formatointia.

8. Tallennuksen automaattinen käynnistys
Kun kortti on formatoitu, autokamera alkaa tallentaa.

Τοποθέτηση εντός οχήματος

GR

1. Εισαγάγετε την κάρτα microSD στο καταγραφικό αυτοκινήτου.
Το καταγραφικό αυτοκινήτου υποστηρίζει κάρτα microSD κατηγορίας 10 ή ανώτερης με χωρητικότητα 8 GB έως 256 GB. Ακολουθήστε το σύμβολο σύμφωνα με τις οδηγίες για να εισαγάγετε την κάρτα SD. Μην αφαιρείτε ή εισάγετε την κάρτα μνήμης ενώ η συσκευή είναι ενεργοποιημένη.
Η κάρτα microSD έχει εισαχθεί σύμφωνα με την εργοστασιακή κατάσταση αποστολής.

2. Τοποθέτηση φίλτρου κυκλικής πόλωσης. (DRV-A601W / DRV-A501W)
Ευθυγραμμίστε την πλευρά με σπείρωμα του φίλτρου πόλωσης με τη συσκευή και γυρίστε τη δεξιόστροφα για να βεβαιωθείτε ότι περιστρέφεται ομαλό κατά μήκος της μεταλλικής περιοχής με σπείρωμα.
Περιστρέψτε τον εξωτερικό μεταλλικό δακτύλιο του φίλτρου πόλωσης δεξιόστροφα και ευθυγραμμίστε το σημάδι βέλους στον φακό του φίλτρου πόλωσης με το σημάδι βέλους πάνω στη συσκευή.

3. Συνδέστε του καταγραφικού αυτοκινήτου στη μαγνητική βάση.
Βεβαιωθείτε ότι έκατε ευθυγραμμίσει την κάμερα μέσα στη θύρα σύνδεσης για σωστή τοποθέτηση.

4. Τοποθέτηση βάσης στο παρμπρίζ.
Επιλέξτε μια θέση στο παρμπρίζ σε προσβάσιμη απόσταση, όπου η συσκευή δεν θα σας αποσπάει την προσοχή. Στη συνέχεια, τοποθετήστε τη βεντούζα της βάσης στη θέση της και ασφαλίστε τη βάση.

5. Σύνδεση με την πρίζα του αυτοκινήτου.
Συνδέστε το καλώδιο προσαρμογέα αναπτήρα που βρίσκεται στη συσκευασία στην πρίζα 12 V του οχήματός σας.
Όταν το όχημα τεθεί σε λειτουργία, η κάμερα θα μπορεί να ενεργοποιηθεί και να πραγματοποιήσει εγγραφή, εφόσον είναι συνδεδεμένη με την πρίζα 12 V του οχήματός.
Όταν το όχημα απενεργοποιηθεί, η κάμερα θα σβήσει αυτόματα.

6. Αρχική ρύθμιση.
Όταν το καταγραφικό αυτοκινήτου συνδεθεί στο ρεύμα, θα ενεργοποιηθεί και θα εμφανιστούν οι αρχικές ρυθμίσεις. Ρυθμίστε τη γλώσσα, τη χώρα, τη ζώνη ώρας, την ώρα και την ημερομηνία κ.λπ.

7. Αρχική διαμόρφωση κάρτας SD.
Όταν εισαγάγετε την κάρτα SD στη συσκευή για πρώτη φορά, η συσκευή θα σας ζητήσει να διαμορφώσετε την κάρτα.

8. Αυτόματη έναρξη εγγραφής.
Αφού διαμορφώσετε την κάρτα, το καταγραφικό αυτοκινήτου θα ξεκινήσει την εγγραφή και είναι έτοιμη για χρήση.

Járművön belüli telepítés

HN

1. A microSD-kártya behelyezése a műszerfali kamerába
A műszerfali kamera 8 GB és 256 GB kapacitás közötti, 10-es vagy annál jobb besorolású microSD-kártyákat támogat.
Kövesse az ikon utasításait az SD-kártya behelyezéséhez.
Ha az eszköz be van kapcsolva, ne vegye ki vagy helyezze be a memóriakártyát.
A microSD-kártya a gyári, leszállított állapot szerint be van helyezve.

2. A cirkuláris polarizációs szűrő telepítése (DRV-A601W / DRV-A501W)
A polarizációs szűrő menetes oldalát illesze az eszközhöz, és fordítsa el az óramutató járásával megegyező irányba, hogy a menetes fémrészen simán elforduljon.
A polarizációs szűrő külső fémgyűrűjét fordítsa el az óramutató járásával megegyező irányba, hogy a polarizációs lencsén lévő nyíl és az eszközön lévő nyíl egy vonalban legyen.

3. A műszerfali kamera csatlakoztatása a mágneses foglalathoz
Ügyeljen rá, hogy a megfelelő telepítés érdekében a kamerát a csatlakozó port csatlakozási távolságán belül igazítsa be.

4. A foglalat szélvédőre illesztése
Keressen a szélvédőn, a törlési tartományon belül egy olyan helyet, amely nem zavaró. Illessze a helyére, és rögzítse a vákuumos elven működő foglalatot.

5. Csatlakozás az autó csatlakozóaljzatához
A szivargyújtó-adapter kábelét (a csomagban található) csatlakoztassa járműve 12 V-os kimenetéhez.
A jármű gyújtásával párhuzamosan bekapcsol a kamera, és felvételt készít, miközben járműve 12 V-os kimenetéhez csatlakozik.
Amikor a járművet leállítják, a kamera automatikusan kikapcsol.

6. Első beállítás
A táphálózathoz való csatlakoztatáskor a műszerfali kamera bekapcsol, és megjelenik az első beállítás képernyője. Állítsa be a nyelvet, az országot, az időzónát, az időt, a dátumot stb.

7. SD-kártya formázása az első használatkor
Amikor először helyeznek SD-kártyát az eszközbe, az eszköz rákérdez, hogy formázhatja-e a kártyát.

8. Felvételkészítés automatikus elindítása
A kártya formázását követően a műszerfali kamera elkezdi a felvételkészítést, és ezzel kész is van.

Ugradnja u vozilu

HR

1. Umetnite microSD karticu u kameru za snimanje vožnje
Kamera za snimanje vožnje podržava microSD kartice klase 10 i više s kapacitetom od 8 GB do 256 GB.
Pridržavajte se uputa na simbolu kako biste umetnuli SD karticu.
Nemojte uklanjati ili umetati memorijsku karticu dok je uređaj uključen.
MicroSD kartica umeće se kao uvjet pri isporuci iz tvornice.

2. Ugradnja kružnog polarizacijskog filtra (DRV-A601W / DRV-A501W)
Poravnajte stranu s navojem polarizacijskog filtra s uređajem te ga okrenite u smjeru kazaljke na satu kako biste se uvjerili da se okreće bez problema u metalnom području s navojem.
Zaokrenite vanjski metalni prsten polarizacijskog filtra u smjeru kazaljke na satu i poravnajte oznaku u obliku strelice na polarizacijskoj leći s oznakom u obliku strelice na uređaju.

3. Priključite kameru za snimanje vožnje na magnetski nosač
Provjerite je li kamera poravnata unutar priključka konektora u svrhu ispravne instalacije.

4. Postavite nosač na vjetrobransko staklo
Odaberite mjesto na vjetrobranskom staklu unutar raspona brisača na kojem vam uređaj neće smetati. Potom postavite usisni nosač na mjesto te ga zaključajte.

5. Priključite u utičnicu napajanja u automobilu
Priključite kabel adaptera upaljača za cigarete priložen u paketu na utičnicu od 12 V u vašem vozilu.
Sklopka paljenja u vozilu omogućit će kameri da se uključi i snima sve dok je spojena na utičnicu od 12 V u vašem vozilu.
Kad se vozilo isključi, kamera će se također automatski isključiti.

6. Prvo postavljanje
Kada se uređaj spoji na napajanje, kamera za snimanje vožnje uključit će se i prikazivat će početne postavke.
Postavite jezik, državu, vremensku zonu, vrijeme, datum itd.

7. Formatiranje SD kartice pri prvoj uporabi
Kada se SD kartica umetne u uređaj prvi puta, uređaj će od vas zatražiti formatiranje kartice..

8. Automatski početak snimanja
Nakon formatiranja kartice kamera za snimanje vožnje automatski će početi snimati i spremna je za uporabu.

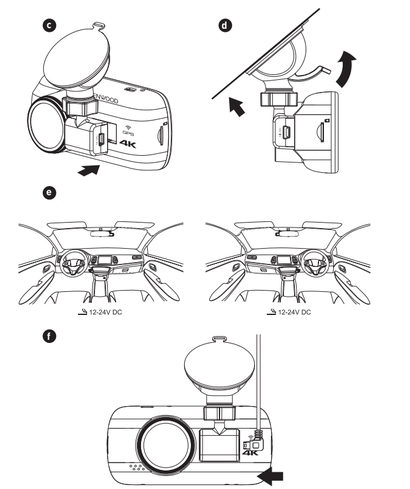

Feature & Support

EN

Parking Mode
Access the VIDEO MENU by pressing the MENU button while in VIDEO MODE, and then turn the Parking Mode Sensor setting to On.

In parking mode, the device will stay in a standby mode in conjunction with our hardwire kit CA-DR1030 (optional accessory). It can detect an impact above the normal level, recording events that could damage your vehicle. Also, the hardwire kit has an automatic power cutoff function. When the device detects that the car battery is below a certain level, it will cut off power to prevent draining the battery.

KENWOOD DASH CAM MANAGER Smartphone App (DRV-A601W/DRV-A501W/DRV-A301W)
"KENWOOD DASH CAM MANAGER" is a smartphone app for displaying video recorded with the device. It can be used to review data and videos of the latest KENWOOD dash cameras. Download and install the app from App Store(iOS) / Google Play(Android) on your mobile device.

How to Connect:
1. Long press the Wireless Link button on the device and enter the connecting mode.[Make sure the dash cam is not recording]
2. Open the KENWOOD DASH CAM MANAGER of the smartphone app.
3. Press the Connect button and select from the network list to pair the dashboard camera device.
4. Enter the Wireless Link password into the input field.
5. Connect completed, press the Continue button into the main screen of app.

KENWOOD VIDEO PLAYER Desktop Software
"KENWOOD VIDEO PLAYER" is a desktop software for displaying video recorded with the device. It can be used to review data and videos of the latest KENWOOD dash cameras.
Download the installer from https://www.kenwood.com/cs/ce/, and Install the software in a computer environment in which you have administrator's rights.

For More Information
For detailed operations and information, refer to the INSTRUCTION MANUAL on the following website:
https://www.kenwood.com/cs/ce/
or contact your dealer/JVCKENWOOD service center.

microSDXC Logo is a trademark of SD-3C LLC.
Android is a trademark of Google Inc. in the U.S. and other countries.
iOS is a trademark or registered trademark of Cisco in the U.S. and other countries.

EU contact address:
JVCKENWOOD Europe B.V.
Amsterdamseweg 37, 1422 AC Uithoorn,
THE NETHERLANDS

JVCKENWOOD Corporation
Yokohama 221-0022 Japan
Made in China
www.kenwood.com/

Ominaisuudet ja tuki

FI

Pysäköintitila
Siirry VIDEOVALIKKOON painamalla VALIKKO-painiketta ollessasi VIDEOTILASSA. Vaihda Pysäköintitilan anturiasetus Päälle.

Laite pysyy pysäköintitilassa valvetilassa yhdessä ajoneuvosi CA-DR1030 -laitteistopaketin kanssa. Laitteistopaketissa on myös automaattinen virrankatkaisutoiminto. Kun laite havaitsee auton akun olevan tietyn tason alapuolella, se katkaisee virran estäkseen akun tyhjentymisen.

KENWOOD DASH CAM MANAGER -älypuhelinsovellus (DRV-A601W/DRV-A501W/DRV-A301W)
"KENWOOD DASH CAM MANAGER" on älypuhelinsovellus, joka näyttää laitteella kuvatut videot. Sitä voidaan käyttää viimeisimpien KENWOOD-autokameroiden tietojen ja videoiden katseluun. Lataa ja asenna sovellus älypuhelimeesi App Storesta (iOS)/Google Playsta (Android).

Liitäntä:
1. Paina laitteen Wireless Link -painiketta pitkään ja siirry liitäntätilaan. [Varmista, että autokamera ei tallenna]
2. Avaa älypuhelinsovelluksen KENWOOD DASH CAM MANAGER.
3. Paina Liitäntäpainiketta ja valitse verkkoluettelosta autokameraan yhdistämiseksi.
4. Syötä Wireless Link -salasana syöttökenttään.
5. Kun liitäntä on suoritettu, paina Jatka-painiketta sovelluksen pääsäytöllä.

KENWOOD VIDEO PLAYER -tietokoneohjelmisto
"KENWOOD VIDEO PLAYER" on tietokoneohjelmisto laitteella tallennettujen videoiden katseluun. Sitä voidaan käyttää viimeisimpien KENWOOD-autokameroiden tietojen ja videoiden katseluun.
Lataa asennusohjelma osoitteesta https://www.kenwood.com/cs/ce/, ja asenna ohjelmisto tietokoneympäristöön, jossa sinulla on ylläpitäjän oikeudet.

Lisätietoja
Katso lisää tietoja käytöstä KÄYTTÖOPPAASTA, joka löytyy verkkosivulta:
https://www.kenwood.com/cs/ce/
tai ota yhteys jälleenmyyjääsi/JVCKENWOOD-palvelukeskukseen.

microSDXC-logo on SD-3C LLC:n tavaramerkki.
Android on Google Inc.:n tavaramerkki Yhdysvalloissa ja muissa maissa.
iOS on Ciscon tavaramerkki tai rekisteröity tavaramerkki Yhdysvalloissa ja muissa maissa.

Δυνατότητες και υποστήριξη

GR

Λειτουργία στάθμευσης
Μεταβείτε στο VIDEO MENU [Μενού Βίντεο] πιέζοντας το κουμπί MENU [Μενού], ενώ βρίσκεστε στη λειτουργία VIDEO MODE [Λειτουργία Βίντεο] και, στη συνέχεια, αλλάξτε τη ρύθμιση Sensor Mode Parking [Λειτουργία αισθητήρα σταθμευσης] σε On [Ενεργοποιημένη].

Στη λειτουργία στάθμευσης, η συσκευή θα παραμείνει σε κατάσταση αναμονής σε σύνδεση με το ενσύρματο κιτ CA-DR1030 του οκήματός σας. Επίσης, το ενσύρματο κιτ διαθέτει λειτουργία αυτόματης διακοπής ισχύος. Όταν η συσκευή ανιχνεύσει ότι η μπαταρία του αυτοκινήτου είναι κάτω από ένα συγκεκριμένο επίπεδο, θα διακοπεί η τροφοδοσία για να αποφευχθεί η εξάντληση της μπαταρίας.

Εφαρμογή smartphone KENWOOD DASH CAM MANAGER
(DRV-A601W/DRV-A501W/DRV-A301W)
Το «KENWOOD DASH CAM MANAGER» είναι μια εφαρμογή smartphone για την προβολή Βίντεο που έχουν εγγραφεί με τη συσκευή. Μπορεί να χρησιμοποιηθεί για την αναθεώρηση δεδομένων και Βίντεο από τα πιο πρόσφατα καταγραφικά KENWOOD. Κάντε λήψη της εφαρμογής και εγκαταστήστε την από το App Store (iOS) ή το Google Play (Android) στην κινητή συσκευή σας.

Τρόπος σύνδεσης:
1. Πατήστε παρατεταμένο το κουμπί ασύρματης σύνδεσης στη συσκευή και εισέλθετε σε λειτουργία σύνδεσης. [Βεβαιωθείτε ότι η κάμερα δεν πραγματοποιεί εγγραφή]
2. Ανοίξτε την εφαρμογή KENWOOD DASH CAM MANAGER στο smartphone.
3. Πατήστε το κουμπί σύνδεσης και κάντε μια επιλογή από τη λίστα δικτύων για να πραγματοποιήσετε ζεύξη με την κάμερα ταμπλό αυτοκινήτου.
4. Εισαγάγετε τον κωδικό πρόσβασης ασύρματης σύνδεσης στο πεδίο εισαγωγής.
5. Η σύνδεση ολοκληρώθηκε. Πατήστε το κουμπί συνέχειας στην κύρια οθόνη της εφαρμογής.

Λογισμικό υπολογιστή KENWOOD VIDEO PLAYER
Το «KENWOOD VIDEO PLAYER» είναι μια εφαρμογή υπολογιστή για την προβολή Βίντεο που έχουν εγγραφεί με τη συσκευή. Μπορεί να χρησιμοποιηθεί για την αναθεώρηση δεδομένων και Βίντεο από τις πιο πρόσφατες κάμερες ταμπλό KENWOOD.
Πραγματοποιήστε λήψη του προγράμματος εγκατάστασης από τη διεύθυνση https://www.kenwood.com/cs/ce/ και εγκαταστήστε το λογισμικό σε περιβάλλον υπολογιστή, στον οποίο έχετε δικαιώματα διαχειριστή.

Περισσότερες πληροφορίες
Για λεπτομερείς λειτουργίες και πληροφορίες, ανατρέξτε στο ΕΓΧΕΙΡΙΔΙΟ ΟΔΗΓΙΩΝ στον ακόλουθο ιστότοπο:
https://www.kenwood.com/cs/ce/
Διαφορετικά, επικοινωνήστε με τον αντιπρόσωπό σας ή το κέντρο εξυπηρέτησης JVCKENWOOD.

Το λογότυπο microSDXC αποτελεί εμπορικό σήμα της SD-3C LLC.
Η επωνυμία Android αποτελεί εμπορικό σήμα της Google Inc. στις ΗΠΑ και σε άλλες χώρες.
Η επωνυμία iOS αποτελεί εμπορικό σήμα της Cisco στις ΗΠΑ και σε άλλες χώρες.

Funkció és támogatás

HN

Parkolás üzemmód
Nyissa meg a VIDEÓ MENÜ-t a MENÜ gomb megnyomásával VIDEÓ üzemmódban, majd kapcsolja Be a Parkolásüzemmód-érzékelő beállítást.

Parkolás üzemmódban az eszköz készenléti üzemmódban marad CA-DR1030 hardwire-készletünkkel együtt. Emellett a hardwire-készlet automatikus feszültségmegszakítási funkcióval is rendelkezik. Amikor az eszköz azt érzékeli, hogy az autó akkumulátorának töltöttsége egy bizonyos szint alatt van, megszakítja a tápellátást, hogy megakadályozza az akkumulátor lemerülését.

KENWOOD DASH CAM MANAGER okostelefon-alkalmazás
(DRV-A601W/DRV-A501W/DRV-A301W)
A „KENWOOD DASH CAM MANAGER" egy okostelefon-alkalmazás, amellyel lejátszhatók az eszközzel felvett videók. Segítségével megtekinthetők a legújabb KENWOOD műszerfali kamerák adatai és videói. Töltse le az alkalmazást az App Store-ból (IOS) vagy a Google Play Áruházból (Android), és telepítse mobiltelefonjára.

Csatlakozás:
1. Hosszan nyomja meg az eszközön a Vezeték nélküli kapcsolat gombot, és lépjen csatlakozás üzemmódba. [Ügyeljen rá, hogy a műszerfali kamera közben ne készítsen felvételt.]
2. Nyissa meg a KENWOOD DASH CAM MANAGER okostelefon-alkalmazást.
3. Nyomja meg a Csatlakozás gombot, és a hálózatok listájából válassza ki azt, amelyikhez csatlakoztatni szeretné a műszerfali kamerát.
4. Adja meg a beviteli mezőben a Vezeték nélküli kapcsolat jelszavát.
5. Ha a csatlakozás befejeződött, nyomja meg a Folytatás gombot, hogy visszatérjen az alkalmazás kezdőképernyőjére.

KENWOOD VIDEO PLAYER asztali szoftver
A „KENWOOD VIDEO PLAYER" egy asztali szoftver, amellyel lejátszhatók az eszközzel felvett videók. Segítségével megtekinthetők a legújabb KENWOOD műszerfali kamerák adatai és videói.
Töltse le a telepítési fájlt a https://www.kenwood.com/cs/ce/ oldalról, és telepítse a szoftvert olyan számítógépes környezetben, amelynél rendszergazdai jogokkal rendelkezik.

További információ
A részletes, használattal kapcsolatos, illetve egyéb információkért tekintse meg az alábbi webhelyen található ÚTMUTATÓ KEZIKÖNYV-et:
https://www.kenwood.com/cs/ce/
vagy forduljon márkakereskedőjéhez vagy a JVCKENWOOD szervizközponthoz.

A microSDXC logó az SD-

KENWOOD

DRV-A601W / DRV-A501W DRV-A301W / DRV-A201

GPS Integrated Dashboard Camera
QUICK START GUIDE

GPS:llä varustettu autokamera
PIKAKÄYTTÖOPAS

Κάμερα ταμπλό αυτοκινήτου με ενσωματωμένο GPS
ΟΔΗΓΟΣ ΓΡΗΓΟΡΗΣ ΕΚΚΙΝΗΣΗΣ

Műszerfalra szerelhető videokamera beépített GPS-szel
RÖVID ÚTMUTATÓ

Kamera za snimanje vožnje s ugrađenim sustavom GPS
VODIČ ZA BRZI POČETAK RADA

GPS integrert dashbordkamera
HURTIGVEILEDER

GPS-integrerad bilkamera
SNABBSTARTHANDBOK

Видеорегистратор с GPS-приемником
КОРОТКИЙ ПОСІБНИК ІЗ ПОЧАТКУ РОБОТИ

Автомобилен видеорегистратор с вграден GPS
КРАТКО РЪКОВОДСТВО НА ПОТРЕБИТЕЛЯ

JVCKENWOOD Corporation

© 2019 JVCKENWOOD Corporation

DRV601>201-QG-SND-EE

Navn på deler og funksjoner

NO

Navn på del

❶ **På-knapp**
❷ **Opp / Dempeknapp**
❸ **Ned / Skru av skjerm-knapp**
❹ **Filbeskytter / Knapp for trådløs forbindelse**
❺ **LED-indikator**
❻ **Menyknapp**
❼ **Opptak / OK-knapp**
❽ **Modus / Knapp for å ta skjermdump**
❾ **DC IN / Dataoverføringsport**
❿ **Åpning til microSD-kort**
⓫ **Tilkoblingsport**
⓬ **Knapp for å nullstille status**
⓭ **Høyttaler**
⓮ **CAM-IN (inntak kamera) (A601W/A501W)**
⓯ **HD UT (A601W/A501W)**
⓰ **AV-uttak (A301W/A201)**
⓱ **Mikrofon (A301W/A201)**

Funksjon

På-knapp
Trykk og hold inne knappen i tre sekunder for å skru apparatet på / av.

LED-statusindikator
Rød: Strøm på, rød (blinkende): Opptak, blå: Apparatet lades

Filbeskytter / Knapp for trådløs forbindelse
Filbeskytter
Trykk helt enkelt på knappen for å beskytte den gjeldende videofilen slik at den ikke kan overskrives.
Trådløs forbindelse (DRV-A601W / DRV-A501W / DRV-A301W)
Trykk og hold inne i tre sekunder for å skru på funksjonen for trådløs forbindelse. Denne er ikke tilgjengelig under opptak eller under avspilling.

Menyknapp
Trykk på denne knappen for å åpne menyen til den gjeldende modusen. Trykk på denne knappen to ganger for å åpne menyen for generelle innstillinger.

Opptak / OK-knapp
Opptak
I videomodus, trykk for å starte eller stanse opptak. / I fotomodus, trykk for å ta et bilde.
OK
Bekreftelsesknappen blir brukt for å velge alternativer i menyene.

Modus / Knapp for å ta skjermdump
Modus
Med denne knappen kan du navigere mellom video-, foto- og avspillingsmodus.
Skjermdump
Du kan ta en skjermdump av bildet som vises under opptak i videomodus ved å trykke på knappen.

Tilbakestillingsknapp
Hvis apparatet, mot formodning, har et problem, kan du bruke tilbakestillingsknappen for å skru av apparatet. Trykk helt enkelt på tilbakestillingsknappen til apparatet skrur seg av, og trykk på på-knappen for å skru det på igjen.

Delarnas namn och funktioner

SE

Delarnas namn

❶ **På-/avknapp**
❷ **Upp/tyst / Sänk**
❸ **Ned/skärm av knapp**
❹ **Filskydd/trådlös länk knapp**
❺ **LED-indikator**
❻ **Menyknapp**
❼ **Inspelning/OK-knapp**
❽ **Läges-/skärmdumpsknapp**
❾ **DC-IN/dataöverföringsport**
❿ **Kortplats microSD**
⓫ **Anslutningsport**
⓬ **Återställningsknapp**
⓭ **Högtalare**
⓮ **CAM-IN (A601W/A501W)**
⓯ **HD OUT (A601W/A501W)**
⓰ **AV ut (A301W/A201)**
⓱ **Mikrofon (A301W/A201)**

Funktion

På-/avknapp
Håll knappen intryckt i tre sekunder för att sätta på eller stänga av enheten.

Status LED-indikator
Röd: På, Röd (blinkar): Inspelning pågår, Blå: Laddning.

Filskydd/trådlös länk knapp
Filskydd
Tryck på knappen för att skydda den aktuella videofilen så att den inte kan skrivas över.
Trådlös länk (DRV-A601W / DRV-A501W / DRV-A301W)
Håll knappen intryckt i tre sekunder för att aktivera funktionen trådlös länk. Detta är inte möjligt när enheten spelar in eller spelar upp en video.

Menyknapp
Tryck på denna knapp för att öppna menyn för det aktuella läget. Tryck på denna knapp två gånger för att gå in i menyn allmänna inställningar.

Inspelning/OK-knapp
Inspelning
I video-läge, tryck på knappen för att starta eller avbryta inspelningen. / I foto-läge, tryck på knappen för att ta en bild.
OK
Knappen bekräfta används för att välja alternativ i menyerna.

Läges-/skärmdumpsknapp
Läge
Denna knapp ger möjlighet att navigera mellan lägena video, foto och visning.
Skärmdump
Tryck på knappen när du spelar in en video om du vill göra en skärmdump av den aktuella bilden.

Återställningsknapp
Om det skulle uppstå problem med enheten kan du stänga av enheten med återställningsknappen. Håll återställningsknappen intryckt till dess att enheten stängs av och tryck på på-/avknappen för att sätta på den igen.

Назви деталей і функцій

UA

Назви деталей

❶ **Кнопка «Живлення»**
❷ **Кнопка «Угору / без звуку»**
❸ **Кнопка «Униз / вимкнути екран»**
❹ **Кнопка «Захист файлу / бездротовий зв'язок»**
❺ **Світлодіодний індикатор**
❻ **Кнопка «Меню»**
❼ **Кнопка «Запис / ОК»**
❽ **Кнопка «Режим / знімок екрана»**
❾ **Вхід живлення постійного струму / порт передавання даних**
❿ **Гніздо карти пам'яті microSD**
⓫ **Порт підключення**
⓬ **Кнопка «Скидання стану»**
⓭ **Динамік**
⓮ **Вхід камери (A601W/A501W)**
⓯ **Вихід зображення високої чіткості (A601W/A501W)**
⓰ **Вихід аудіо-, відеосигналу (A301W/A201)**
⓱ **Мікрофон (A301W/A201)**

Функція

Кнопка «Живлення»
Натисніть і утримуйте цю кнопку протягом 3 секунд, щоб увімкнути/вимкнути пристрій.

Світлодіодний індикатор стану
Червоний — живлення ввімкнено, червоний (блимає) — запис, синій — заряджання.

Кнопка «Захист файлу / бездротовий зв'язок»
Захист файлу
Натисніть цю кнопку, щоб захистити поточний відеофайл від перезапису.
Бездротовий зв'язок (DRV-A601W / DRV-A501W / DRV-A301W)
Натисніть і утримуйте цю кнопку протягом 3 секунд, щоб увімкнути функцію «Бездротовий зв'язок». Це неможливо зробити в режимі запису чи перегляду відео.

Кнопка «Меню»
Натисніть цю кнопку, щоб відкрити меню поточного режиму. Двічі натисніть цю кнопку, щоб відкрити меню загальних налаштувань.

Кнопка «Запис / ОК»
Запис
Натисніть цю кнопку в режимі «Відео», щоб почати або зупинити запис. Натисніть цю кнопку в режимі «Фото», щоб зробити знімок.
OK
Кнопка підтвердження вибору пунктів меню.

Кнопка «Режим / знімок екрана»
Режим
Ця кнопка служить для переходу між режимами «Відео», «Фото» та «Перегляд».
Знімок екрана
Виконуючи запис у режимі «Відео», натисніть цю кнопку, щоб зробити знімок поточного кадру.

Кнопка «Скидання»
У рідкісних випадках, коли виникають неполадки, натисніть цю кнопку, щоб завершити роботу пристрою. Утримуйте кнопку «Скидання» натиснутою, поки пристрій не вимкнеться, а потім увімкніть його натисканням кнопки «Живлення».

Имена и функции на частите

BG

Име на част

❶ **Бутон включване/изключване**
❷ **Бутон „Нагоре/Без звук"**
❸ **Бутон „Надолу/Изключване на екран"**
❹ **Бутон „Защита на файл/Безжична връзка"**
❺ **LED индикатор**
❻ **Бутон „Меню"**
❼ **Бутон „Запис/ОК"**
❽ **Бутон „Режим/Екранна снимка"**
❾ **Вход DC/Порт за прехвърляне на данни**
❿ **Слот за microSD карта**
⓫ **Порт за конектор**
⓬ **Бутон „Нулиране на статус"**
⓭ **Високоговорител**
⓮ **Вход CAM (A601W/A501W)**
⓯ **Изход HD (A601W/A501W)**
⓰ **Изход AV (A301W/A201)**
⓱ **Микрофон (A301W/A201)**

Функция

Бутон включване/изключване
Натиснете и задържте бутона за 3 секунди, за да включите/изключите устройството.

LED индикатор на състоянието
Червено: Включен, червено (мигащо): Записване, синьо: Зареждане.

Бутон „Защита на файл/Безжична връзка"
Защита на файл
Просто натиснете бутона, за да защитите текущия видеофайл от презаписване.
Безжична връзка (DRV-A601W / DRV-A501W / DRV-A301W)
Натиснете и задържте за 3 секунди, за да активирате функцията „Безжична връзка", която не е налична по време на запис или възпроизвеждане.

Бутон „Меню"
Натиснете този бутон, за да отворите менюто на текущия режим. Натиснете този бутон двукратно, за да отворите менюто с общи настройки.

Бутон „Запис/ОК"
Запис
Натиснете в режим „Видео", за да започнете или спрете записването. /Натиснете в режим „Снимка", за да направите снимка.
OK
Бутон за потвърждение, използван за избиране на опции в менютата.

Бутон „Режим/Екранна снимка"
Режим
Този бутон ви позволява да преминавате между режими „Видео", „Снимка" и „Възпроизвеждане".
Екранна снимка
Докато записвате във видеорежим, натиснете бутона и ще може да направите екранна снимка за текущия кадър.

Бутон „Нулиране"
В редките случаи, когато устройството има проблем, използвайте бутона за нулиране, за да изключите устройството. Просто натиснете бутона за нулиране, докато устройството не се изключи, и натиснете бутона за захранване, за да го включите.

DRV-A601W / DRV-A501W

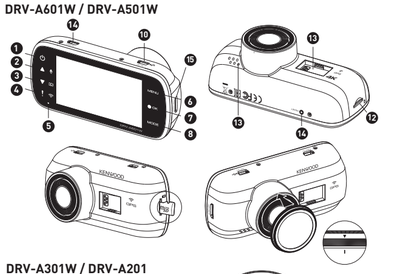

DRV-A301W / DRV-A201

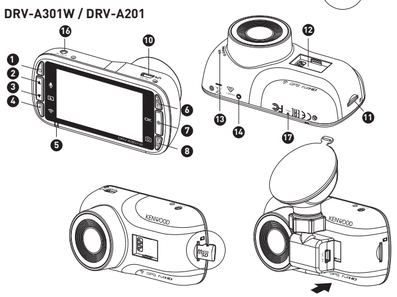

Installasjon i kjøretøyet

NO

1. Sett inn microSD-kortet i dashbordkameraet
Dashbordkameraet støtter klasse 10 eller høyere microSD-kort med kapasitet fra 8 GB til 256 GB.
Følg symbolet som vises for å sette inn SD-kortet.
Ikke ta ut eller sett inn minnekortet mens apparatet er skrudd på.
MicroSD-kortet er satt inn som standard før produktet forlater fabrikken.

2. Installer det sirkulære polariseringsfilteret (DRV-A601W / DRV-A501W)
Plasser de gjengede sidene på polariseringsfilteret og apparatet, og drei deretter filteret i retningen med klokken. Rotasjonen skal være jevn hele veien rundt det gjengede metallområdet.
Roter den ytre metallringen på polariseringsfilteret slik at pilmarkeringene på polariseringsfilteret og apparatet peker mot hverandre.

3. Monter dashbordkameraet på den magnetiske festeanordningen
Pass på at du plasserer kameraet riktig i forhold til tilkoblingsporten for korrekt installasjon.

4. Montere festeanordningen til frontruten
Velg en plassering på frontruten som er innenfor sonen til vindusviskeren, og som samtidig ikke vil være distraherende for deg når du kjører. Deretter fester du sugekoppen på valgte plassering og låser festet.

5. Tilkobling til bilens strømforsyning
Koble til den medfølgende ledningen med adapteren som passer i sigarettenneren til bilens 12 V-uttak.
Kameraet blir skrudd på av kjøretøyets tenning, og kan utføre opptak så lenge det er tilkoblet kjøretøyets 12 V-uttak.
Når kjøretøyet skrus av, vil kameraet automatisk slå seg av.

6. Førstegangsoppsett
Når strømmen blir koblet til, vil dashbordkameraet skru seg på og vise førstegangsoppsettet. Vennligst velg ditt språk, land, tidssone og dato osv.

7. Formattering av SD-kortet før første gangs bruk
Når SD-kortet blir satt inn i apparatet for første gang, vil apparatet be deg om å formattere kortet.

8. Starte opptak automatisk
Når kortet er blitt formattert vil dashbordkameraet begynne å ta opp, og er klart til bruk.

Installation i fordonet

SE

1. Sätta in microSD-kort i bilkameran
Bilkameran stöder microSD-kort av klass 10 eller högre med minneskapacitet på 8 GB till 256 GB.
Följ symbolens anvisningar för att sätta in SD-kortet.
Ta inte ut eller sätt in minneskortet när enheten är påslagen.
MicroSD-kortet sätts i enligt leveransvillkoren från fabrik.

2. Installera cirkulärt polarisationsfilter (DRV-A601W / DRV-A501W)
Rikta in den gängade sidan av polarisationsfiltret med enheten och vrid den medurs för att kontrollera att den roterar smidigt utmed den gängade metallytan.
Rotera polarisationsfiltrets yttre metallring medurs och sätt pilen på polariseringslinsen i linje med pilen på enheten.

3. Placera bilkameran i det magnetiska fästet
Placera kameran i linje med anslutningsporten för rätt installation.

4. Placera fästet på vindrutan.
Välj en plats på vindrutan där kameran inte stör dig och den samtidigt är inom räckhåll. Sätt sedan sugkoppen på plats och lås fästet.

5. Anslutning till bilens eluttag
Anslut den medföljande cigarettändarkabeln till fordonets 12-voltsuttag.
Om kameran är ansluten till fordonets 12-voltsuttag startar kameran och börjar spela in när du startar motorn.
När fordonet stängs av, stängs också kameran av.

6. Första användningen
När strömmen kopplas på startar kameran och displayen visar att det är första gången den startas. Ställ in språk, land, tidszon, tidpunkt och datum med mera.

7. Första användning formatering av SD-kortet
När SD-kortet sticks in i enheten första gången begär enheten att kortet formateras.

8. Börja inspelningen automatiskt
Efter formatering av minneskortet börjar bilkameran spela in och allt är klart.

Установлення в автомобілі

UA

1. Вставте карту пам'яті microSD у відеореєстратор.
Відеореєстратор підтримує карти пам'яті microSD класу 10 і вище обсягом 8–256 ГБ.
Вставте карту пам'яті SD, керуючись зображеним символом.
Не виймайте та не вставляйте карту пам'яті, коли пристрій увімкнено.
Карта пам'яті microSD входить у заводський комплект пристрою.

2. Установіть круговий поляризаційний фільтр. (DRV-A601W / DRV-A501W)
Прикладіть різьбову сторону поляризаційного фільтра до пристрою та плавно повертайте фільтр за годинниковою стрілкою, поки не вкрутите різьбову металеву частину.
Поверніть зовнішнє металеве кільце поляризаційного фільтра за годинниковою стрілкою та зіставте значок стрілки на фільтрі зі значком стрілки на пристрої.

3. Приєднайте відеореєстратор до магнітного кріплення.
Для правильного встановлення вирівняйте відеореєстратор із портом підключення.

4. Установіть кріплення на лобове скло.
Виберете місто върху предното стъкло в зоната на работа на чистачките, де відеореєстратор не відволікатиме вас. Прикріпіть присоски та зафіксуйте кріплення.

5. Підключіть пристрій до джерела живлення автомобіля.
Підключіть перехідний провід припасовача, який входить у комплект, до джерела живлення автомобіля на 12 В.
Коли відеореєстратор підключений до джерела живлення на 12 В, він вмикається від системи запалювання та починає запис.
Коли автомобіль знеструмлюється, відеореєстратор автоматично вимикається

6. Виконайте початкове налаштування.
Після підключення до джерела живлення відеореєстратор увімкнеться та покаже екран початкового налаштування. Виберіть мову, країну, часовий пояс, час, дату тощо.

7. Відформатуйте вперше вставлену карту пам'яті SD.
Коли карта пам'яті SD вставляється вперше, пристрій пропонує відформатувати її.

8. Запис почнеться автоматично.
Після форматування карти пам'яті відеореєстратор починає запис, а його налаштування завершено.

Монтаж в автомобила

BG

1. Поставяне на microSD карта във видеорегистратора
Видеорегистраторът поддържа microSD карти клас 10 или по-висок с капацитет между 8 GB и 256 GB.
Следвайте символа, както е посочен, за да поставите SD картата.
Не премахвайте или поставяйте карта памет, докато устройството е включено.
microSD картата е поставена фабрично.

2. Монтиране на кръгов поляризиращ филтър (DRV-A601W / DRV-A501W)
Подравнете резбованата страна на поляризиращия филтър с устройството и завъртете филтъра по посока на часовниковата стрелка, за да се уверите, че въртенето по металната резба е плавно.
Завъртете външния метален пръстен на поляризиращия филтър и подравнете маркировката със стрелка върху поляризиращата лещa със стрелката върху устройството.

3. Монтиране на видеорегистратора към магнитната стойка
Уверете се, че сте подравнили камерата с порта за съединяване, за да осъществите правилен монтаж.

4. Монтиране на стойката към предното стъкло
Изберете място от предното стъкло в зоната на работа на стъклочистачките, където няма да ви пречи. След това поставете вендузата и заключете стойката.

5. Свързване към изхода за захранване на автомобила
Свържете адаптерния кабел за запалка, който е в опаковката, към 12-волтовия изход на автомобила ви.
Запалването на автомобила ще позволи на камерата да се включи и записва, докато е свързана с 12-волтовия изход на автомобила.
Когато запалването на автомобила е изключено, камерата автоматично ще се изключва.

6. Настройване при първо ползване
Когато включите захранването, видеорегистраторът ще се включи и ще изобрази настройване при първо ползване. Изберете език, държава, часова зона, час, дата и т.н.

7. Форматиране на SD карта при първа употреба
Когато SD картата е поставена в устройството за първи път, то ще поиска от вас да форматирате картата.

8. Автоматично започване на запис
След форматиране на картата видеорегистраторът ще започне запис и сте готови.

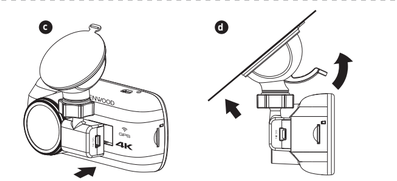

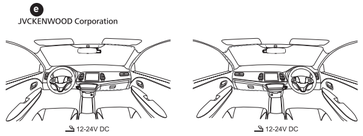

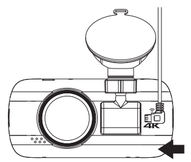

Funksjoner og assistanse

NO

Parkeringsmodus
Åpne VIDEOMENYEN ved å trykke på MENY-knappen mens du er i VIDEOMODUS. Still deretter innstillingen for parkeringsmodussensoren til On (På).

For at apparatet skal være i beredskapsmodus i parkeringsmodus må du installere maskinvaresettet CA-DR1030 i kjøretøyet. Maskinvaresettet har en automatisk funksjon som bryter strømforsyningen til apparatet. Når apparatet registrerer at bilbatteriet er under et visst ladenivå, vil det bryte strømtilførselen for å forhindre at batteriet lades ut.

Smarttelefon-appen KENWOOD DASH CAM MANAGER
(DRV-A601W/DRV-A501W/DRV-A301W)
KENWOOD DASH CAM MANAGER er en smarttelefon-app for å vise videoer som er tatt opp med apparatet. Den kan brukes for å kontrollere data og videoer fra de siste modellene KENWOOD dashbordkameraer. Last ned og installer appen fra App Store (iOS) / Google Play (Android) på din mobile enhet.

Hvordan koble til:
1. Trykk lenge på knappen for trådløs forbindelse på apparatet for å gå inn tilkoblingsmodus. (Forsikre deg om at dashbordkameraet ikke tar opp)
2. Åpne smarttelefon-appen KENWOOD DASH CAM MANAGER.
3. Trykk på knappen for tilkobling, og velg fra listen med nettverk for å pare dashbordkameraet.
4. Skriv inn passordet til den trådløse forbindelsen i innfyllingsfeltet.
5. Når tilkoblingen er fullført kan du trykke på knappen Continue (Fortsett) på hovedskjermbildet til appen.

KENWOOD VIDEO PLAYER Programvare for stasjonær enhet
KENWOOD VIDEO PLAYER er en programvare for å vise videoer tatt opp med enheten på stasjonære enheter. Den kan brukes for å kontrollere data og videoer fra de siste modellene KENWOOD dashbordkameraer.
Last ned installeringsprogrammet fra https://www.kenwood.com/cs/ce, og installer programvaren på en datamaskin der du har administrator-rettigheter.

For mer informasjon
For detaljerte instrukser og informasjon, vennligst les INSTRUKSJONSHÅNDBOKEN på denne nettsiden:
https://www.kenwood.com/cs/ce/
eller kontakt din forhandler/JVCKENWOOD-servicesenter.

microSDXC Logo er et varemerke fra SD-3C LLC.
Android er et varemerke fra Google Inc. i USA og i andre land.
iOS er et varemerke eller registrert varemerke fra Cisco i USA og i andre land.

Funktioner och support

SE

Parkeringsläge
Gå in i VIDEO-MENYN genom att trycka på MENY-knappen när enheten är i VIDEO-LÄGE, och koppla sedan om Parkeringslägessensorn till På.

I parkeringsläget är enheten i beredskapsläge tillsammans med fordonets maskinvarusats CA-DR1030. Dessutom har maskinvarusatsen en automatisk strömbrytarfunktion. Om enheten registrerar att bilbatteriets laddningsnivå sjunker under en viss nivå bryter den strömmen för att förhindra att batteriet laddar ur.

KENWOOD DASH CAM MANAGER app för smarttelefoner.
(DRV-A601W/DRV-A501W/DRV-A301W)
"KENWOOD DASH CAM MANAGER" är en app för smarta telefoner för att visa en video som enheten spelat in. Den kan användas för att läsa data och se videoklipp som spelats in med KENWOOD:s senaste modeller av bilkameror. Ladda ner och installera appen på den mobila enheten från App Store(iOS)/Google Play(Android).

För att anslutа:
1. Håll knappen trådlös länk på enheten intryckt länge och öppna anslutningsläget. (Kontrollera att bilkameran inte gör en inspelning.)
2. Öppna KENWOOD DASH CAM MANAGER eller appen på telefonen.
3. Tryck på anslutningsknappen och välj enheten i listan för att koppla bilkameran.
4. Skriv in lösenordet för den trådlösa länken i inmatningsfältet.
5. Anslutningen är färdig, tryck på knappen fortsätt i appens huvudmeny.

KENWOOD VIDEO PLAYER programvara
"KENWOOD VIDEO PLAYER" är en programvara för att visa de videor som spelats in med enheten. Det kan användas för att läsa data och se videoklipp som spelats in med KENWOOD:s senaste modeller av bilkameror. Ladda ner installationsprogrammet från https://www.kenwood.com/cs/ce/ och installera programvaran på en dator som du har administratörsrättigheter till.

För mer information:
För detaljerad information och instruktioner, se BRUKSANVISNINGEN på följande webbplats:
https://www.kenwood.com/cs/ce/
eller kontakta återförsäljaren eller JVCKENWOOD:s servicecenter.

Logotypen microSDXC är ett varumärke som ägs av SD-3C LLC.
Android är ett varumärke som ägs av Google Inc. i USA och i andra länder.
iOS är ett varumärke eller registrerat varumärke som ägs av Cisco i USA och i andra länder.

Функції та підтримка

UA

Режим паркування
Коли пристрій перебуває в РЕЖИМІ ВІДЕО, натисніть кнопку МЕНЮ, щоб перейти в МЕНЮ ВІДЕО. Увімкніть параметр «Датчик режиму паркування».

У режимі паркування пристрій, підключений через монтажний комплект CA-DR1030, перебуває в режимі очікування. Також монтажний комплект має функцію автоматичного вимкнення живлення. Коли пристрій виявляє, що заряд акумулятора знизився до певного рівня, живлення вимикається, щоб акумулятор не розряджався.

Застосунок для смартфонів KENWOOD DASH CAM MANAGER
(DRV-A601W/DRV-A501W/DRV-A301W)
KENWOOD DASH CAM MANAGER — це застосунок для смартфонів, у якому можна дивитися відео, записане на цьому пристрої. У ньому можна переглядати дані та відеозаписи з найновіших відеореєстраторів KENWOOD. Завантажте застосунок з App Store (iOS) або Google Play (Android) і встановіть на мобільний пристрій.

Підключення
1. Натисніть і утримуйте на пристрої кнопку «Бездротовий зв'язок», щоб перейти в режим підключення. (Переконайтеся, що відеореєстратор не виконує запису.)
2. Відкрийте застосунок для смартфонів KENWOOD DASH CAM MANAGER.
3. Натисніть кнопку «Підключитися» та виберіть у списку мережу для підключення відеореєстратора.
4. Уведіть у відповідне поле пароль бездротового зв'язку.
5. Підключення завершено. Натисніть кнопку «Продовжити» на головному екрані застосунку.

Програма для комп'ютерів KENWOOD VIDEO PLAYER
KENWOOD VIDEO PLAYER — це програма для комп'ютерів, у якій можна дивитися відео, записане на цьому пристрої. У ній можна переглядати дані та відеозаписи з найновіших відеореєстраторів KENWOOD. Завантажте файл установлення з вебсайту https://www.kenwood.com/cs/ce/ та встановіть програму в комп'ютерному середовищі, де ви маєте права адміністратора.

Додаткова інформація
Докладну інформацію та опис функцій можна отримати в ІНСТРУКЦІЇ на вебсайті
https://www.kenwood.com/cs/ce/
або в продавця чи в сервісному центрі JVCKENWOOD.

Логотип microSDXC є товарним знаком компанії SD-3C LLC.
Android є товарним знаком Google Inc. у США та інших країнах.
iOS є товарним знаком або зареєстрованим товарним знаком Cisco в США та інших країнах..

Функции и поддръжка

BG

Режим „Паркиране"
Влезте в МЕНЮ „ВИДЕО", като натиснете бутона „МЕНЮ", докато сте в РЕЖИМ „ВИДЕО", и след това превключете настройката на сензора за режим „Паркиране" на включено. В режим „Паркиране" устройството ще е в режим на изчакване заедно с хардуерния комплект CA-DR1030 от автомобила ви. Също така хардуерният комплект има автоматична функция за прекъсване на захранването. Когато устройството засече, че акумулаторът е под определено ниво, ще се изключи, за да предотврати изтощаването на акумулатора.

Приложение за смартфон KENWOOD DASH CAM MANAGER
(DRV-A601W/DRV-A501W/DRV-A301W)
„KENWOOD DASH CAM MANAGER" е приложение за смартфон за възпроизвеждане на видеоклипове, записани с устройството. То може да се използва за преглеждане на данни и видеоклипове от най-новите видеорегистратори KENWOOD. Изтеглете и инсталирайте приложението от App Store (iOS)/Google Play (Android) на мобилното си устройство.

Как да се свържете:
1. Натиснете продължително бутона „Безжична връзка" върху устройството и въведете режима на свързване. (Уверете се, че видеорегистраторът не записва)
2. Отворете „KENWOOD DASH CAM MANAGER" от приложението на смартфона.
3. Натиснете бутона „Свързване" и изберете от списъка с мрежи, за да сдвоите видеорегистратора.
4. Въведете парола за безжична връзка в полето за въвеждане.
5. Свързването е завършено, натиснете бутона „Продължаване" върху основния екран на приложението.

Настолен софтуер KENWOOD VIDEO PLAYER
„KENWOOD VIDEO PLAYER" е настолен софтуер за възпроизвеждане на видеоклипове, записани с устройството. То може да се използва за преглеждане на данни и видеоклипове от най-новите видеорегистратори KENWOOD.
Изтеглете инсталиращата програма от адрес https://www.kenwood.com/cs/ce/ и инсталирайте софтуера в компютърна среда, в която имате администраторски права.

За повече информация
За повече подробности и информация направете справка с РЪКОВОДСТВОТО С ИНСТРУКЦИИ на следния уеб сайт:
https://www.kenwood.com/cs/ce/
или се свържете с вашия дистрибутор/сервизен център на JVCKENWOOD.

Логото на microSDXC е търговска марка на SD-3C LLC.
Android е търговска марка на Google Inc. в САЩ и други държави.
iOS е търговска марка или регистрирана търговска марка на Cisco в САЩ и други държави.

EU contact address:
JVCKENWOOD Europe B.V.
Amsterdamseweg 37, 1422 AC Uithoorn,
THE NETHERLANDS

Yokohama 221-0022 Japan
Made in China
www.kenwood.com/